Verlängerungskabel für Backplane-Bus

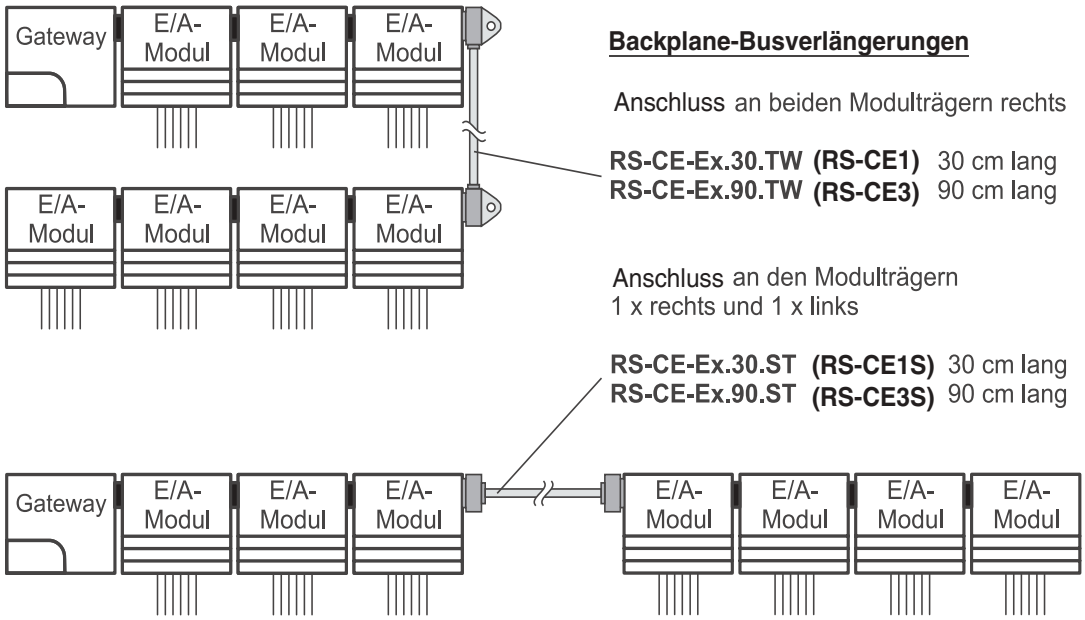

Backplane-Busverlängerungen

Anschluss an beiden Modulträgern rechts

RS-CE-Ex.30.TW (RS-CE1) 30 cm lang
RS-CE-Ex.90.TW (RS-CE3) 90 cm lang

Anschluss an den Modulträgern
1 x rechts und 1 x links

RS-CE-Ex.30.ST (RS-CE1S) 30 cm lang
RS-CE-Ex.90.ST (RS-CE3S) 90 cm lang

Ausgabedatum 20.11.98

Zumutbare Änderungen aufgrund technischer Verbesserungen vorbehalten. Copyright Pepperl+Fuchs, Printed in Germany